BANG & CO
VERPACKUNGSMASCHINEN

Trayaufrichter TE-A100

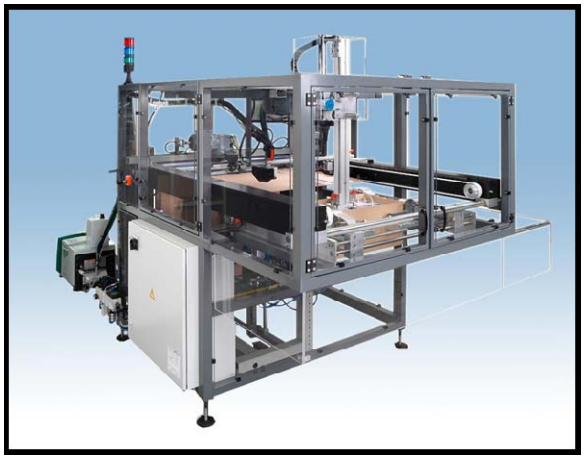

Beispielansicht

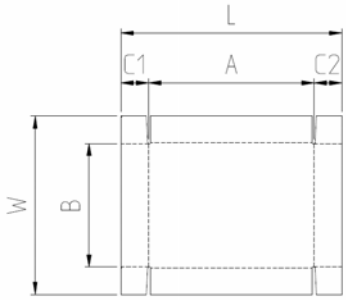

Vollautomatischer Trayaufrichter mit Hotmeltverschluss

Der TE-A100 ist ein vollautomatischer Trayaufrichter aus der modularen Serie von Bang & Co und ist die neueste Entwicklung auf dem Gebiet von Tray- und Deckel formen. Es ist eine außerordentlich bedienungsfreundliche Maschine, die auf einfachste Weise auf verschiedenste Formate umzustellen ist.

Die Abmessungen des TE-A100 gestatten eine Integration in nahezu jedes bestehende Produktionsumfeld. Die Rüstzeit zum Wechseln der Tray Formate beträgt ca. 3-4 Minuten.

Technische Spezifikationen	
Leistung	18 Stk/Min* (höhere Leistung nach Absprache verfügbar)
Min. Kartonformat (Außenmaß)	A=180 / B=100 / C1=C2=40 mm / L=290 mm / W=180 mm
Max. Kartonformat (Außenmaß)	A=600 / B=400 / C1=C2=100 mm / L=800 mm / W=600 mm
Maschinen-Dimensionen	L=2730 / B=2180 / H= 1800 mm
Verschlussart	Hotmelt
Karton-Typen	RSC, HSC, FEFCO 0200/0201
Wellpappen-Typ	B, C, E
Stromversorgung	3 x 400 – 50Hz. N/PE
Druckluft	6 Bar
*	Optionen und Anwendung kann die Geschwindigkeit ändern

Bang & Co GmbH
Oberurseler Str. 51
D-61440 Oberursel

phone +49 6171 7 50 51
phone +49 6171 7 50 52
fax +49 6171 8 60 28

mail info@bang-co.de
web www.bang-co.de

BANG & CO
VERPACKUNGSMASCHINEN

Maschinen Features

Ergonomisches Zuschnittmagazin
Das ergonomische gestaltete Zuschnittmagazin kann, dank des horizontalen Einlaufmagazins, auf einfache Weise mit Zuschnitten beladen werden. Die Zuschnitte stehen auf zwei Transportbändern und werden intermittierend in Richtung des Vakuumsaugrahmens transportiert. Die Einstellung der seitlichen Führungen erfolgt über Einstellräder.

Vakuumsaugrahmen
Der Vakuumsaugrahmen fasst den flachen Zuschnitt mit Hilfe von 4 Saugern. Die Positionen der Sauger sind abhängig von den Kartonabmessungen, sie können ohne Werkzeug auf andere Formate eingestellt werden. Während des Transports zu Aufrichteinheit wird der Bogen geleimt.

Formgebende Aufrichteinheit
Die Aufrichteinheit ist justierbar in Länge und Breite und kann so auf die korrekte Tray Größe angepasst werden. Die Justierung erfolgt mittels Handrädern und die Einstellungen können einfach auf einer Maßskala abgelesen werden.

Verschiedene Tray Formate
Die Modulare Maschinen Konfiguration ermöglicht die Verarbeitung unterschiedlichster Tray Formate zur Lösung Ihrer kundenspezifischen Produktionsanforderungen.

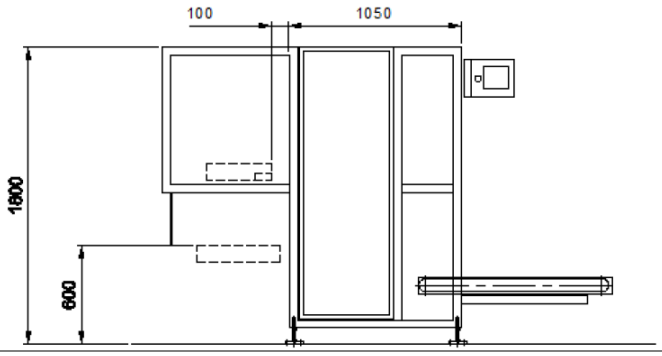

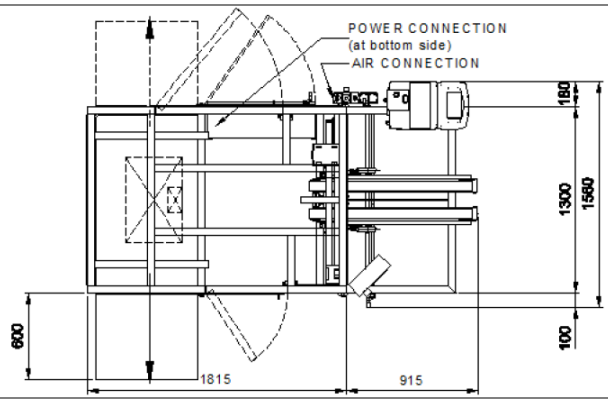

Bang & Co GmbH
Oberurseler Str. 51
D-61440 Oberursel

phone +49 6171 7 50 51
phone +49 6171 7 50 52
fax +49 6171 8 60 28

mail info@bang-co.de
web www.bang-co.de